רשימת מתכננים

תפקיד	שם	טלפון	נייד
אדריכלות	תפנית - תכנון ובינוי ערים	02-5331507	052-2255792
קונסטרוקציה	משה קזס	09-7487307	052-2217784
אדריכלות נוף	ורד סינגר		050-5723428
מיזוג אויר	טוביה שוורץ	03-6736929	050-5325203
אינסטלציה	אמנון יושע	074-7870000	054-3366676
חשמל	ערן בלום	02-6735062	050-5285358
מיגון	מיכאל נייברגר	03-6700199	052-2898581
תנועה וחניה	כנרת דביר	02-6529944	052-3507522
קרקע	עדי לרר	03-6496004	052-3330461
הפרעות דינמיות	רמי שחר	09-8658484	054-6720103
נגישות	צביקה גור	04-6532630	052-3650722
בטיחות	רביד אורנן	08-6880537	054-4588735
מודד	דותן קופרמן	03-5614421	050-5352776
מעליות	שמחה לוסטיג	03-5236633	054-4916644
הידרולוגיה	אברהם מיכאלי	03-9221445	03-9225277
סביבה	תמי הירש	03-5411455	054-7405570
תקשורת	גבי זונדהימר	09-8617077	052-2449416
איטום			
אלומיניום	אבי קליינמן	077-5255953	054-4525912
ביטחון	ספי שניידר	03-9229153	052-3797722
תאורה	נעה לב	03-5252975	054-4399936
חומרים מסוכנים	נעמי סיני	02-5330381	054-7861577
אחסנה ופרוגרמה	עדי קורמן	03-7396722	052-3797722
סופרפוזיציה			
כמאי			
העתקות	קבוצת העתקות	02-6255442	054-3153078
ניהול	שמעון קורנפלד	02-5331503	0505339116

שינויים

04.08.13 עדכון מיקום חדר מפוחים,משאבות,מפלסי חניון,חזית דרומית פיתוח דרומי,מעלית ומדרגות פיתוח מזרחי .

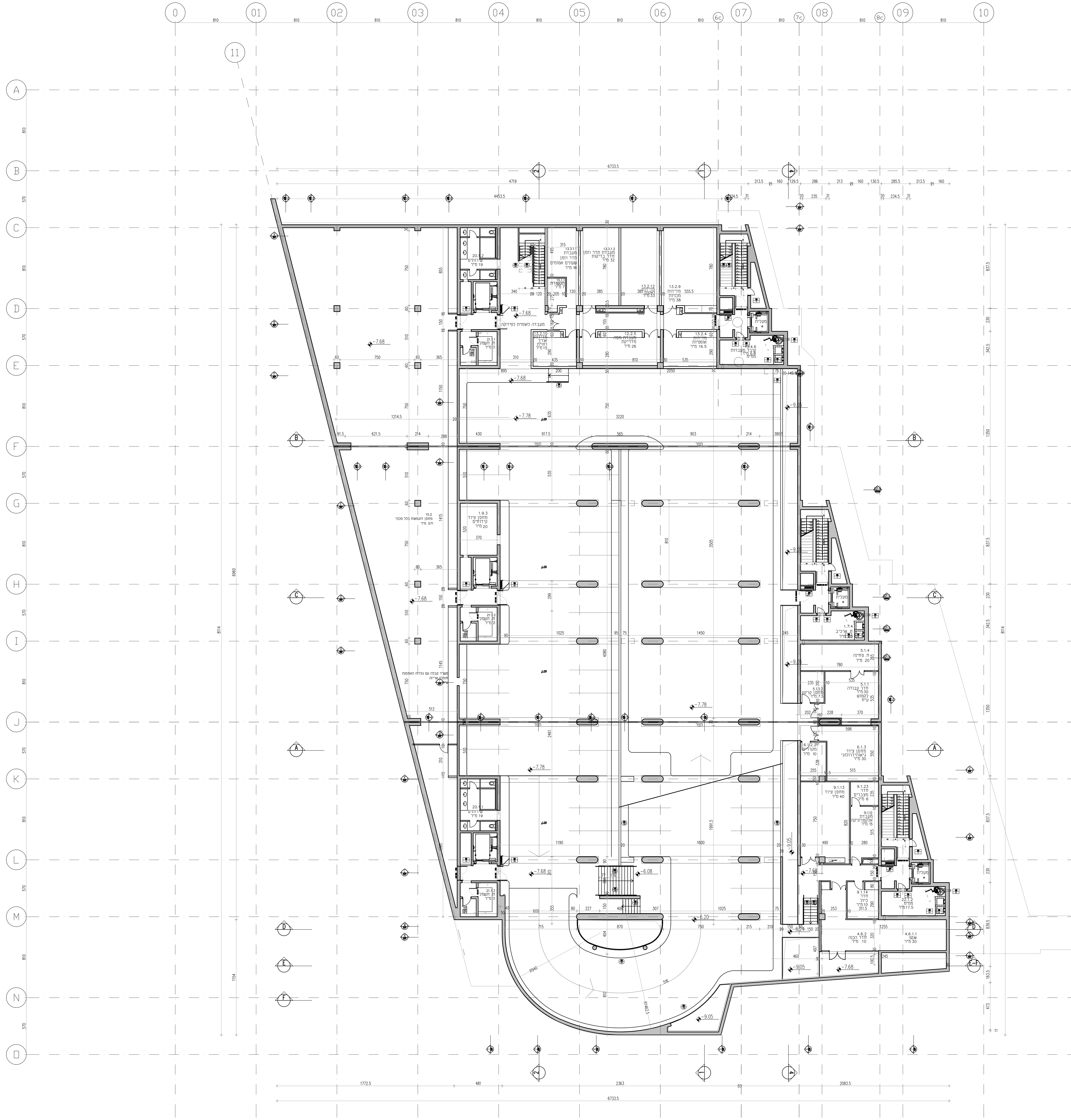

חשמל פירים וארונות

	שם הפיר /ארון
1	פיר חשמל 120/20
2	פיר כבלי חירום 50/15
3	פיר מנ"מ 30/20
4	תא בקרה קומתי
5	לוח חשמל
6	לוח חשמל בחדר תקשורת
7	לוח חשמל במעבדה
8	ארון בטיחות כבאאים
9	לוח חשמל אגף מזרחי
10	פיר חשמל מזרחי

התכנית הינה רכושו הבלעדי של המתכנן, וכל הזכויות שמורות.
ביצוע מותנה בקבלת היתר וכל האישורים הנדרשים מהרשויות.
על המבצע לבדוק התכנית ולהודיע למתכנן על כל ליקוי או אי התאמה במידות - לפני תחילת העבודה

מזמין

מינהל הדיור הממשלתי

מתכנן

תפנית - תכנון ובינוי ערים בע"מ

המכון הגיאולוגי
המנהל לחקר אדמה וים

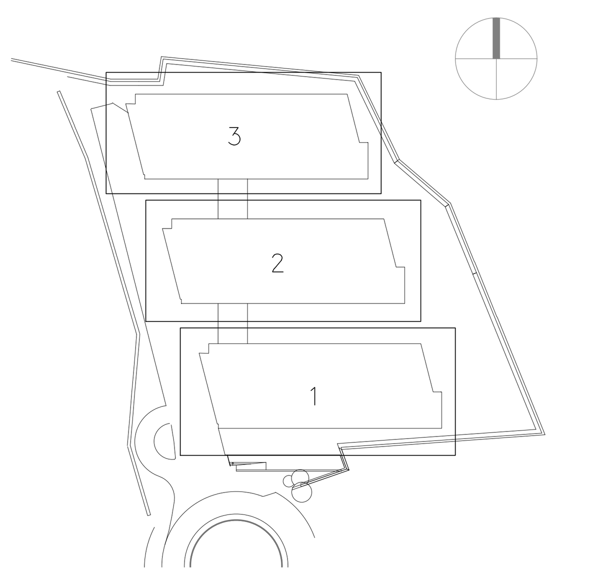

תכנית קומה B2 -7.68 GEO-ARC-B2

לעיון ● למכרז ○ לביצוע ○

קנ"מ: 1:200

תאריך: 4.07.2013

שרטט:

מהדורה 02

מס גיליון A-002